Aufbauanleitung

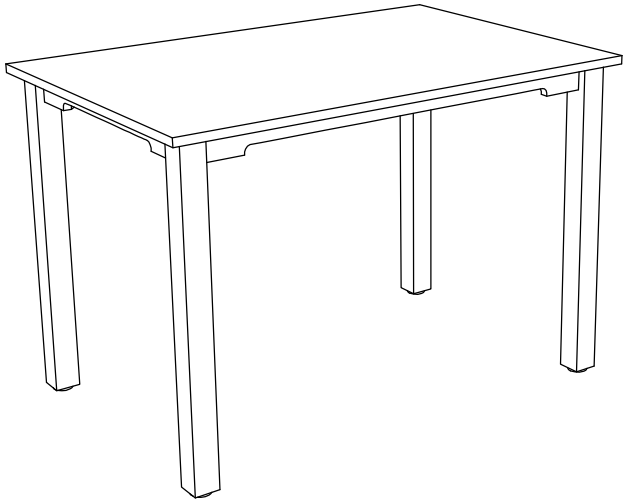

Bauteile

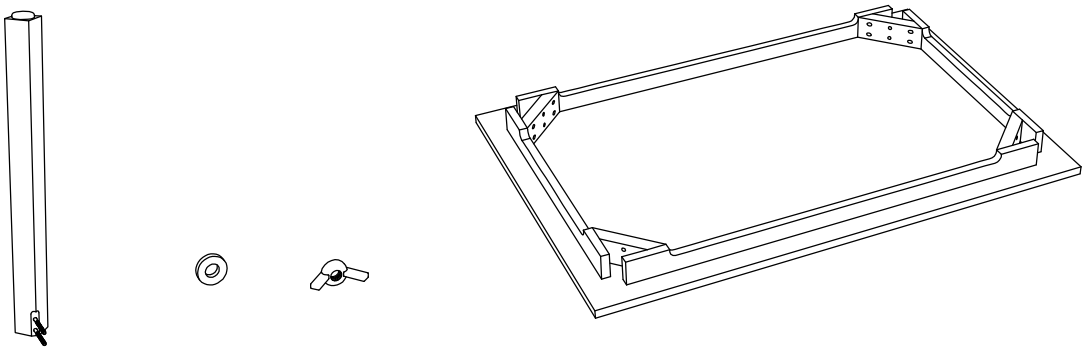

4x 8x 8x 1x
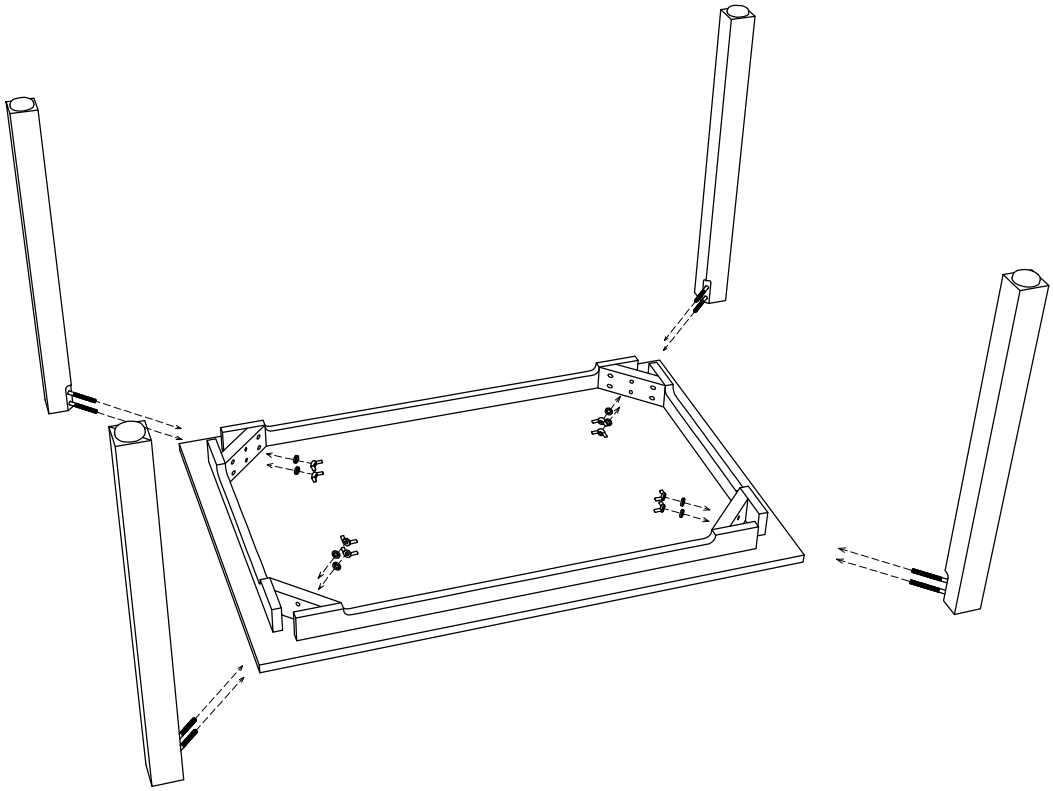
Montage